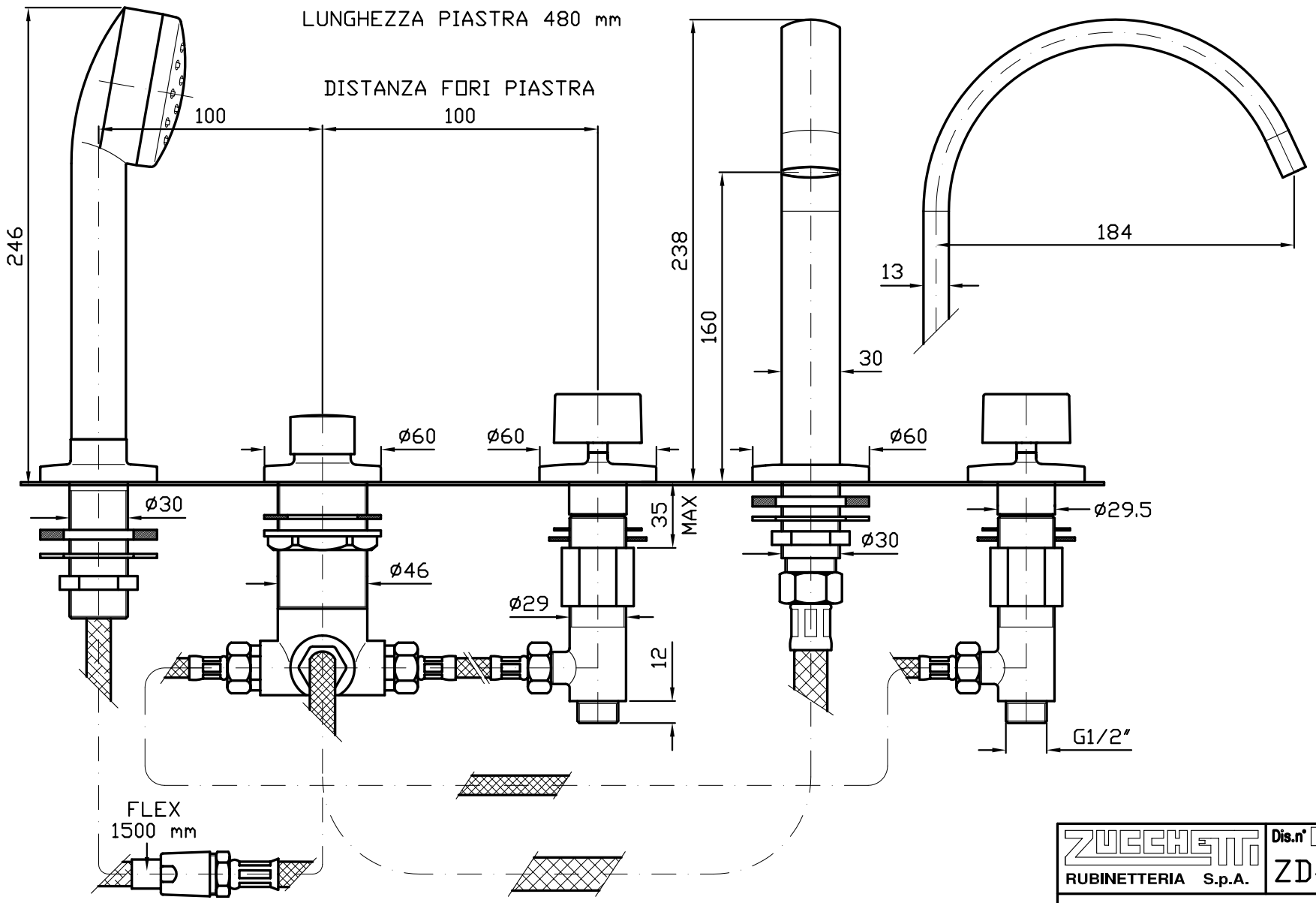

ZUCCHETTI RUBINETTERIA S.p.A.	Dis.n° CP ZD4443	Rev 00		
BORDO VASCA ISYFRESH				
Cod.art. ---				
Scala 1:2	U.M.: mm	Disegnato	Verificato	Approvato
	Data	14/07/04		
	Firma	PIRALLI		
Le date e le firme compaiono solo sul disegno originale approvato				

Proprietà riservata – Riproduzione vietata
CONFIDENTIAL