PIASTRA 460x60 mm

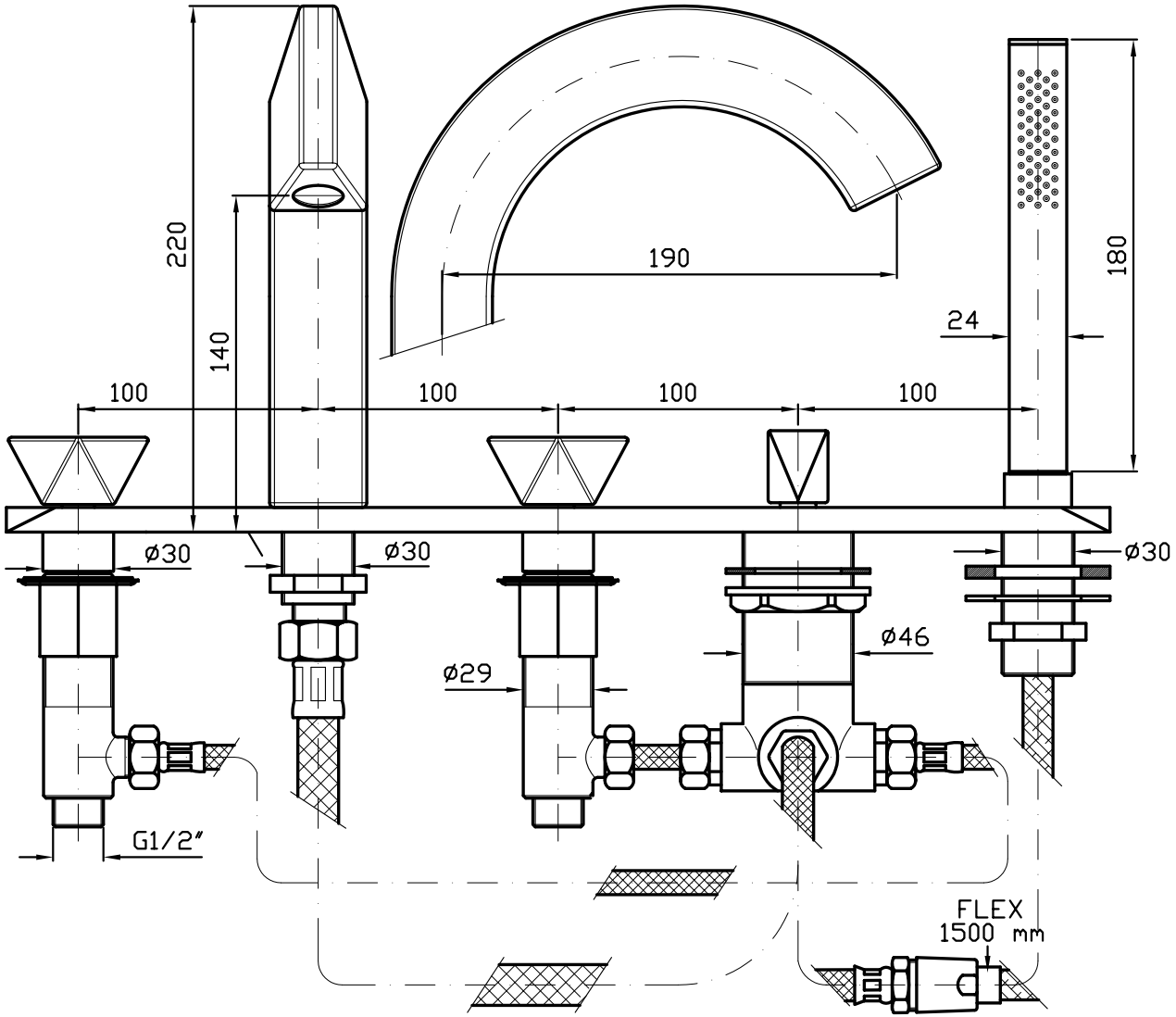

ZUCCHETTI RUBINETTERIA S.p.A.	Dis.n° CP	Rev 00		
	ZW5473			
BORDO VASCA Wosh				
Cod.art. ---				
Scala 1:2	U.M.: mm	Disegnato	Verificato	Approvato
	Data	15/11/07		
	Firma	PIRALLI		

Le date e le firme compaiono solo sul disegno originale approvato