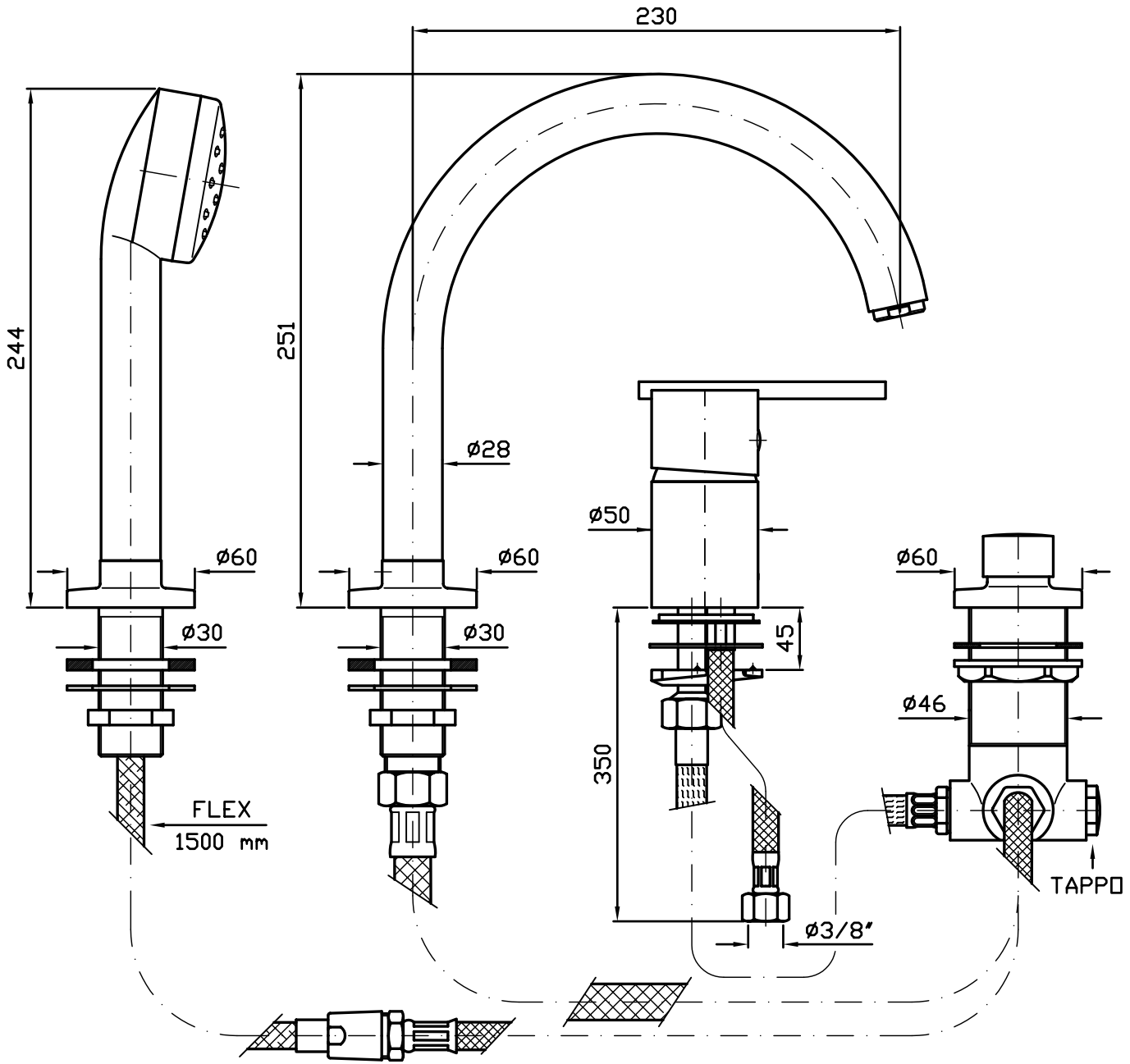

ZUCCHETTI RUBINETTERIA S.p.A.	Dis.n° CP ZX3162		Rev 00	
MIX BORDO VASCA 4 FORI				
Cod.art. ---				
Scala 1:2	U.M.: mm	Disegnato	Verificato	Approvato
	Data	09/06/04		
	Firma	PIRALLI		
Le date e le firme compaiono solo sul disegno originale approvato				

Proprietà riservata - Riproduzione vietata
CONFIDENTIAL