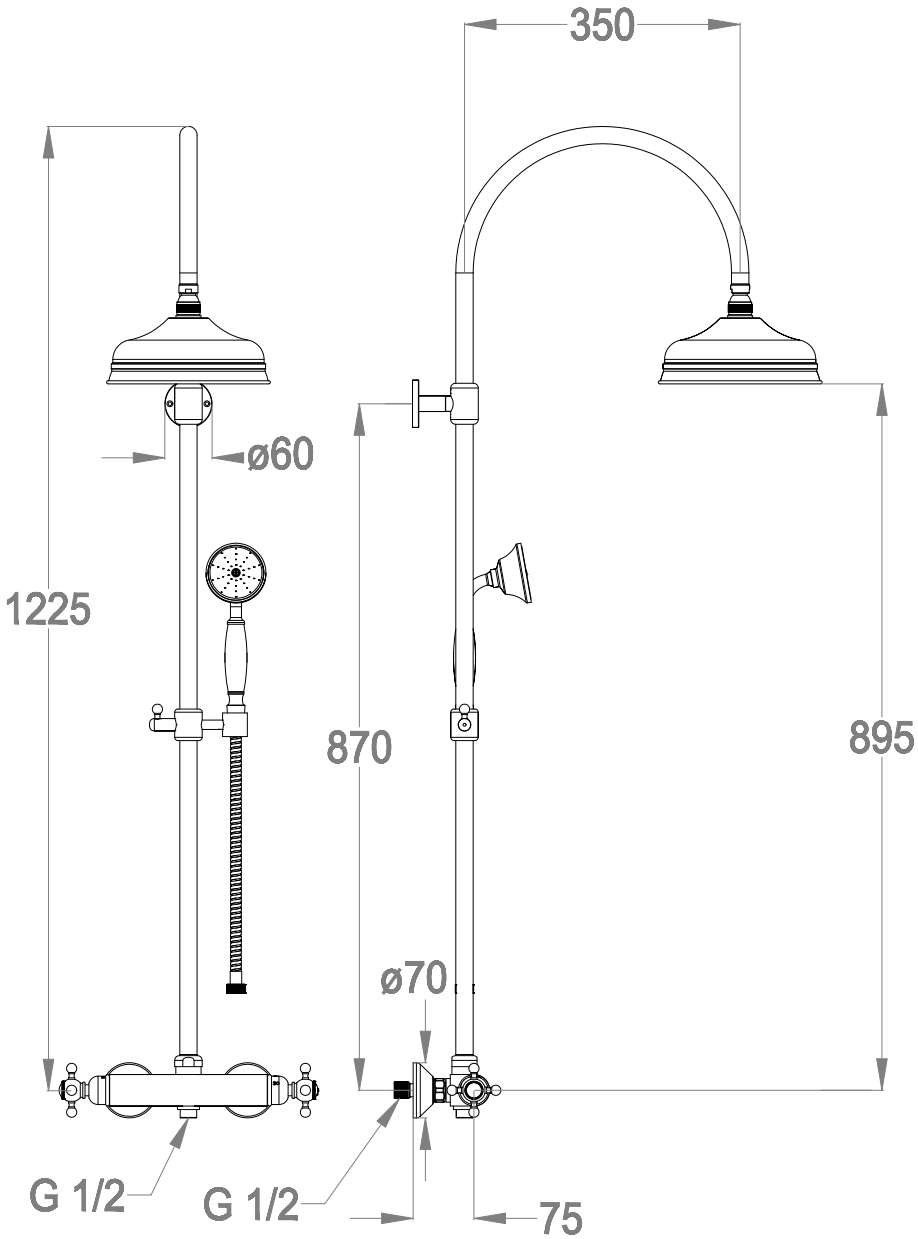
350
ø60
1225
870
895
ø70
G 1/2
G 1/2
75

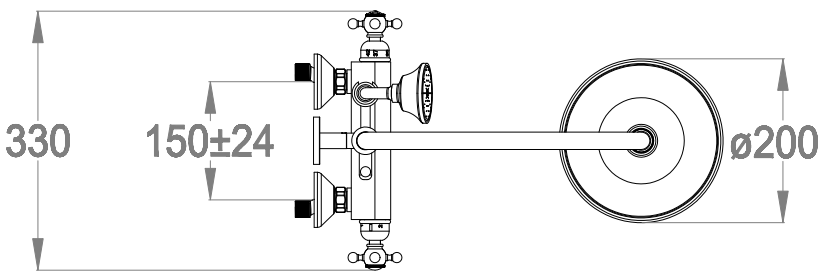
330
150±24
ø200